# TOP-CUTTER SOLO

- Frontanbau serienmäßig (zusätzl Heckanbau optional)
- 6 Messer pro Walzenkörper sorgen für eine hohe Laufruhe.
- Der geschlossene Walzenkörper vermeidet Verstopfungen.
- Die Gummiblockdämpfung der Messerwalzenblöcke verhindert Schäden durch Steine o.ä.
- Als Single- oder Twin-Messerwalze erhältlich. Walzendurchmesser (inkl. Messer): Ø390 mm
- Bei den Twin-Modellen sind die Messer auf der vorderen und hinteren Walze gegenläufig angeordnet, so dass ein X-Schnitt erzeugt wird, wodurch die Rotte begünstigt wird.

## MODELLE

| Arbeitsbreite, m | Typ | Bezeichnung | Gewicht, kg | Art.-Nr. |
|---|---|---|---|---|
| **3,00** | Starr | Single - Einzelmesserwalze | 700 | 67055-05 |
| **3,00** | Starr | Twin - Doppelmesserwalze | 990 | 67055-10 |
| **3,50** | Starr | Single - Einzelmesserwalze | 780 | 67055-15 |
| **3,50** | Starr | Twin - Doppelmesserwalze | 1.043 | 67055-20 |
| **4,00** | Starr | Single - Einzelmesserwalze | 890 | 67055-25 |
| **4,00** | Starr | Twin - Doppelmesserwalze | 1.180 | 67055-30 |
| **4,00** | Hydr. | Single - Einzelmesserwalze | 1.250 | 67055-40 |
| **4,00** | Hydr. | Twin - Doppelmesserwalze | 1.620 | 67055-45 |
| **5,00** | Hydr. | Single - Einzelmesserwalze | 1.360 | 67055-50 |
| **5,00** | Hydr. | Twin - Doppelmesserwalze | 1.810 | 67055-55 |
| **6,00** | Hydr. | Single - Einzelmesserwalze | 1.650 | 67055-60 |
| **6,00** | Hydr. | Twin - Doppelmesserwalze | 2.050 | 67055-65 |

# ZUSATZAUSRÜSTUNG

| Arbeitsbreite, m | Typ | Bezeichnung | Art.-Nr. |
|---|---|---|---|
| **3,00 - 4,00** | Starr | LED Begrenzungsleuchten mit klarem und rotem Glas zur Frontmontage | 67055-72 |
| **3,00 - 4,00** | Starr | LED Beleuchtung zur Heckmontage | 67055-73 |
| **3,00 - 4,00** | Starr | Ein Satz reflektierender Warntafeln (2 Stck.) | 67055-74 |
| **4,00 - 6,00** | Hydr. | LED Begrenzungsleuchten mit klarem und rotem Glas zur Frontmontage | 67055-78 |
| **4,00 - 6,00** | Hydr. | LED Beleuchtung zur Heckmontage | 67055-79 |
| **4,00 - 6,00** | Hydr. | Ein Satz reflektierender Warntafeln (2 Stck.) | 67055-86 |
| **3,00 - 4,00** | Starr | Front-/Heck-Anbaubock | 67055-70 |
| **4,00 - 6,00** | Hydr. | Front-/Heck-Anbaubock | 67055-71 |
| **3,00 - 6,00** | - | Zusatzgewichte von 30 kg, max. 60 kg/m | 67055-75 |
| **3,00** | Starr | Spritztuch für das Material | 67055-80 |
| **3,50** | Starr | Spritztuch für das Material | 67055-81 |
| **4,00** | Starr | Spritztuch für das Material | 67055-82 |
| **4,00** | Hydr. | Spritztuch für das Material | 67055-83 |
| **5,00** | Hydr. | Spritztuch für das Material | 67055-84 |
| **6,00** | Hydr. | Spritztuch für das Material | 67055-85 |

**CUTTER-BOARD – FEDERGELAGERTE PLANIERSCHIENE, MECH. HÖHENVERSTELLBAR ZUR MONTAGE VOR DER MESSERWALZE**

| Arbeitsbreite, m | Typ | Bezeichnung | Art.-Nr. |
|---|---|---|---|
| **3,00** | Starr | Cutter-Board | 67055-90 |
| **3,50** | Starr | Cutter-Board | 67055-91 |
| **4,00** | Starr | Cutter-Board | 67055-92 |
| **4,00** | Hydr. | Cutter-Board | 67055-93 |
| **5,00** | Hydr. | Cutter-Board | 67055-94 |
| **6,00** | Hydr. | Cutter-Board | 67055-95 |

*Zusatzgewichte von 30 kg. Max. 60 kg/m*

*Spritztuch für das Material*

*Front-/Heck-Anbaubock*

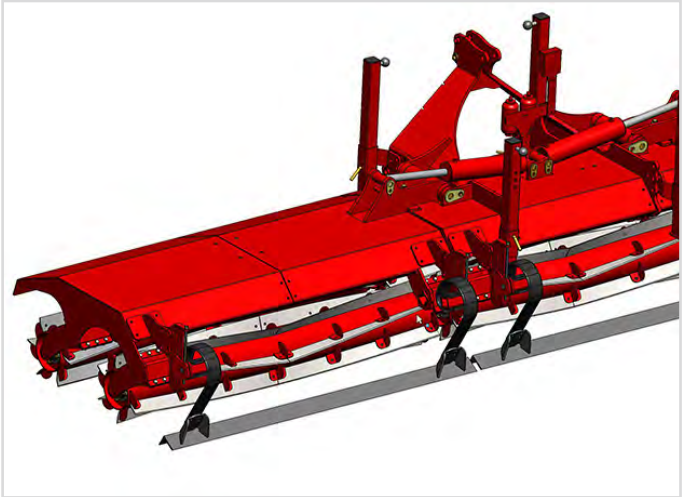

*Cutter-Board – Federgelagerte Planierschiene*